DATENBLATT

T4C 235-01Z

- 1 Leitungseinführung M 20 x 1.5
- Metallgehäuse
- weitgehend öl- und benzinbeständig
- 30 mm x 88,5 mm x 30 mm
- Betätiger nachträglich um 4 x 90° umsetzbar

Daten

Bestelldaten

Produkt-Typbezeichnung	T4C 235-01Z
Artikelnummer (Bestellnummer)	101103651
EAN (European Article Number)	4030661072890
eCl@ss Nummer, Version 9.0	27-27-06-09
eCl@ss Nummer, Version 11.0	27-27-06-09
eCl@ss Nummer, Version 12.0	27-27-06-09
ETIM Nummer, Version 7.0	EC002591
ETIM Nummer, Version 6.0	EC002591

Zulassungen - Vorschriften

Zertifikate	cULus CCC EAC

Allgemeine Daten

Werkstoff des Gehäuses	Zink-Druckguss
Werkstoff der Gehäusebeschichtung	lackiert
Werkstoff des Betätigers	Nichtrostender Stahl
Werkstoff der Kontakte, elektrisch	Silber

Bruttogewicht	183 g

Allgemeine Daten - Eigenschaften

Anzahl der Sicherheitskontakte	1

Sicherheitsbetrachtung

Normen, Vorschriften	BG-GS-ET-15 EN ISO 13849-1 EN 60947-5-1
Gebrauchsdauer	20 Jahre

Sicherheitsbetrachtung - Sicherheitsausgänge

B_{10D} Öffner (NC)	20.000.000 Schaltspiele

Mechanische Daten

Betätigungselement	Schwenkhebel
Mechanische Lebensdauer, minimum	1.000.000 Schaltspiele
Zwangsöffnungswinkel	12,5 °
Zwangsöffnungsdrehmoment	0,2 Nm
Öffnungswinkel	2 x 90°

Mechanische Daten - Anschlusstechnik

Anschlussart	Schraubanschluss M20 x 1.5
Anschlussquerschnitt, minimum	0,75 mm²
Anschlussquerschnitt, maximum	2,5 mm²
Hinweis (Anschlussquerschnitt)	Alle Angaben einschließlich Aderendhülsen.

Mechanische Daten - Abmessungen

Länge des Sensors	30 mm
Breite des Sensors	30 mm
Höhe des Sensors	161 mm

Höhe des Betätigers	78 mm

Umgebungsbedingungen

Schutzart	IP67
Umgebungstemperatur, minimum	-30 °C
Umgebungstemperatur, maximum	+80 °C

Umgebungsbedingungen - Isolationskennwerte

Bemessungsisolationsspannung U_i	500 V
Bemessungsstoßspannungsfestigkeit U_{imp}	6 kV

Elektrische Daten

Thermischer Dauerstrom	10 A
Spannung, Gebrauchskategorie AC-15	230 VAC
Strom, Gebrauchskategorie AC-15	4 A
Spannung, Gebrauchskategorie DC-13	24 VDC
Strom, Gebrauchskategorie DC-13	1 A
Schaltelement	Öffner (NC)
Schaltprinzip	Schleichschaltglied
Schalthäufigkeit	5.000 /h

Typenschlüssel

Produkt-Typbezeichnung:
T(1)C 235-(2)Z-(3)

(1)

3	Linksausführung
4	Pendeltürenausführung
215	Rechtsausführung

(2)

01	1 Öffner (NC)
02	2 Öffner (NC)
11	1 Schließer (NO) / 1 Öffner (NC)

(3)

ohne	Leitungseinführung M20
ST	M12 Steckeranschluss in A-Codierung (Achtung! Die Ausführungen mit Steckeranschluss dürfen gem. EN 60204-1 nur in PELV-Stromkreisen verwendet werden.)
ST-2310	M12 Steckeranschluss in B-Codierung (Achtung! Die Ausführungen mit Steckeranschluss dürfen gem. EN 60204-1 nur in PELV-Stromkreisen verwendet werden.)

Abbildungen

Produktbild (Katalogeinzelphoto)

ID: k235cf02
| 219,9 kB | .jpg | 112.889 x 258.233 mm - 320 x 732 Pixel - 72 dpi
| 139,3 kB | .png | 74.083 x 169.333 mm - 210 x 480 Pixel - 72 dpi

Maßzeichnung Grundgerät

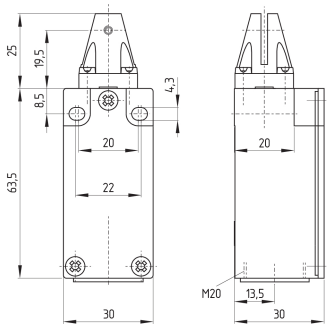

ID: kc235g01
| 32,8 kB | .cdr |
| 4,8 kB | .png | 74.083 x 73.731 mm - 210 x 209 Pixel - 72 dpi
| 148,5 kB | .jpg | 352.778 x 351.719 mm - 1000 x 997 Pixel - 72 dpi

Maßzeichnung Betätiger

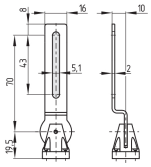

ID: 1c235b02
| 3,2 kB | .png | 74.083 x 51.858 mm - 210 x 147 Pixel - 72 dpi
| 58,7 kB | .jpg | 352.778 x 247.297 mm - 1000 x 701 Pixel - 72 dpi

Schaltwegdiagramm

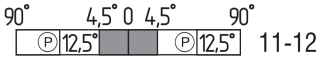

ID: kc235s06
| 19,3 kB | .cdr |
| 1,9 kB | .png | 74.083 x 13.053 mm - 210 x 37 Pixel - 72 dpi
| 44,9 kB | .jpg | 352.778 x 61.736 mm - 1000 x 175 Pixel - 72 dpi

Kontaktbild

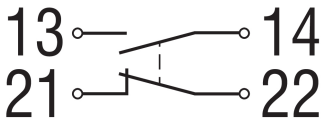

ID: k1o1sk01
| 52,2 kB | .jpg | 352.778 x 143.581 mm - 1000 x 407 Pixel - 72 dpi

K.A. Schmersal GmbH & Co. KG, Möddinghofe 30, 42279 Wuppertal
Die genannten Daten und Angaben wurden sorgfältig geprüft. Abbildungen können vom Original abweichen. Weitere technische Daten finden Sie in der Betriebsanleitung. Technische Änderungen und Irrtümer vorbehalten.
Generiert am: 14.06.2022, 12:22