DATENBLATT - CHAZ-01/12

Heizungsaktor, 12-fach

Typ	**CHAZ-01/12**
Katalog Nr.	**164333**
Alternate Catalog No.	**CHAZ-01-12**

Lieferprogramm

Product Type			Aktor
Befestigungsart			Aufputz
Versorgung			Netzversorgt
Betätigungsfunktion			Heizen Ventile

Technische Daten nach ETIM 8.0

Installationsbussysteme (EG000032) / Bussystem-Heizungsaktor (EC001586)			
Elektro-, Automatisierungs- und Prozessleittechnik / Elektroinstallationsanlage, -gerät / Bussystem / Bussystem-Heizungsaktor (ecl@ss10.0.1-27-14-31-47 [ACN427011])			
Bussystem KNX			nein
Bussystem KNX-Funk			nein
Bussystem Funkbus			ja
Bussystem LON			nein
Bussystem Powernet			nein
Andere Bussysteme			xComfort
Funk bidirektional			ja
Montageart			Aufputz
Breite in Teilungseinheiten			12
Mit Busankopplung			ja
Busmodul abnehmbar			ja
Stellgröße stetig			ja
Stellgröße schaltend			nein
Ventilschutzfunktion			ja
Handschaltung			ja
Anzahl der digitalen Eingänge			2
Max. Schaltstrom (Ohmsche Last)		A	0
Anzahl der Ausgänge			12
Max. Ausgangsstrom		A	0
Schaltspannung		V	0 - 0
Schutzart (IP)			IP20
Min. Tiefe der Gerätedose		mm	0

Abmessungen

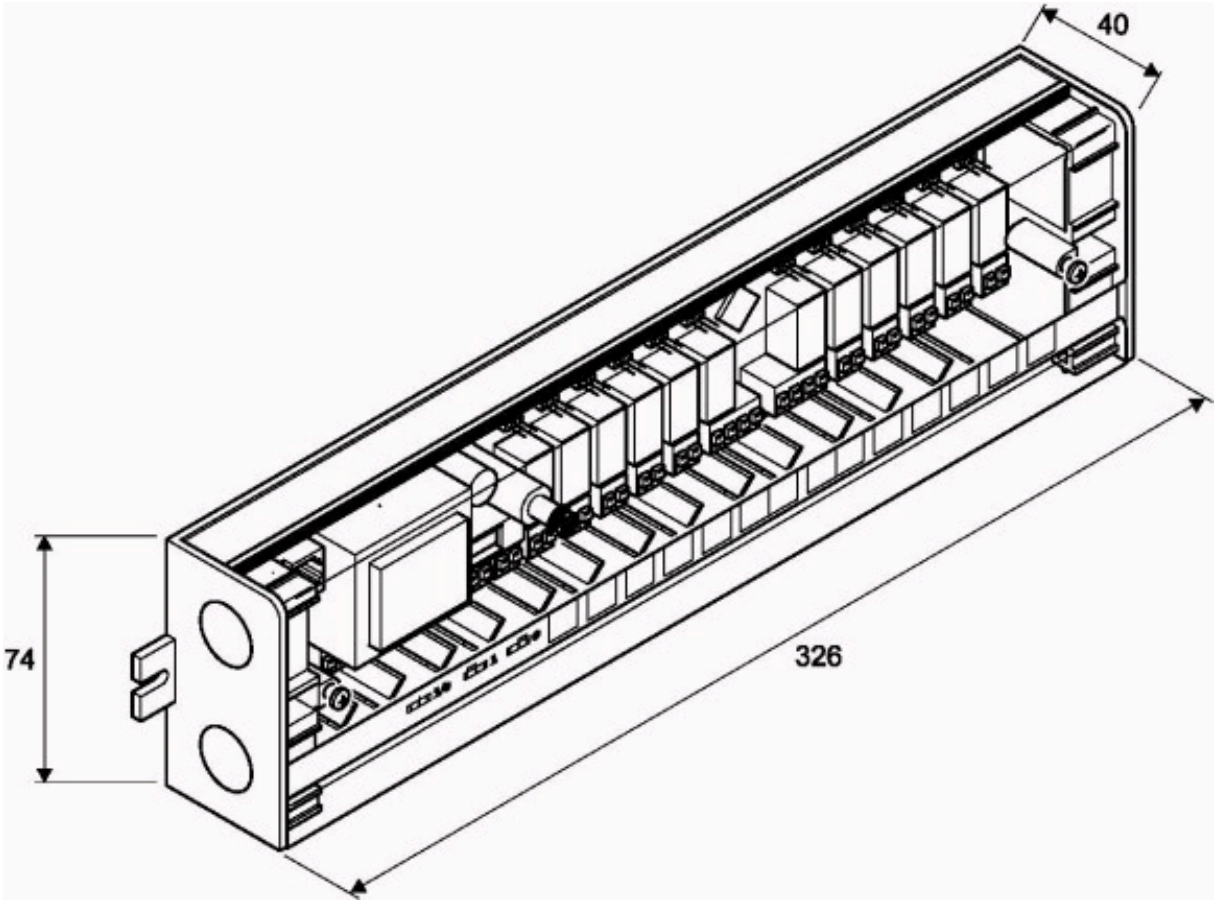

Weitere Produktinformationen (Verlinkungen)

(IL019060ZU)CHAA	
(IL019060ZU)CHAA	https://es-assets.eaton.com/DOCUMENTATION/AWA_INSTRUCTIONS/MA136211170_2018_02.pdf

© 07/2022 by Eaton Industries GmbH